Zeigis®
made in Germany

Acrylglasbox
Version zur Wandmontage

Abbildung je nach Größe / Proportionen abweichend

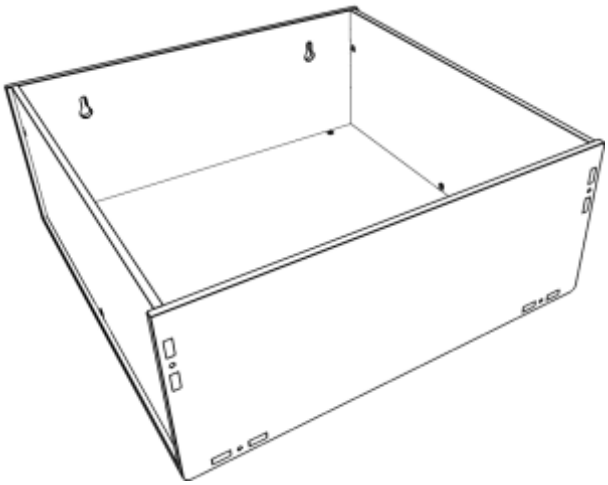

Lieferumfang

1 x Frontplatte (Nur Löcher)
1 x Rückenplatte (Löcher + Schlüssellöcher)
1 x Boden (Löcher + Zapfen)
2 x Seitenflächen (Nur Zapfen)
Schrauben mit Reserve
Muttern mit Reserve
Stabmagnet als Montagehilfe

Benötigtes Werkzeug: **Kreuzschlitz - Schraubendreher**

Sicherheitshinweise
Schutzfolie vor dem Zusammenstecken (auch nur zum Testen) **beidseitig entfernen**. Schrauben **nicht zu fest anziehen. Acrylglas nicht mit Alkohol reinigen**

Montagehinweise

1.) Montage flach liegend auf einem geraden Untergrund mit Schutz gegen Verkratzen (zB. Stoffunterlage)
2.) Vor der Montage **Schutzfolie beidseitig** von allen Bauteilen lösen.
3.) In **die Bodenplatte** die **beiden Seitenteile** (Seite Links) + (Seite Rechts) einstecken
4.) Für jede Schraubverbindung die Mutter mit dem Stabmagnet in die jeweiligen Aussparungen stecken und mit einem Schraubendreher vorsichtig verschrauben. **Nicht zu fest anziehen**

Proportionen und **Anzahl der Verbindungen** können **je Größe abweichen**

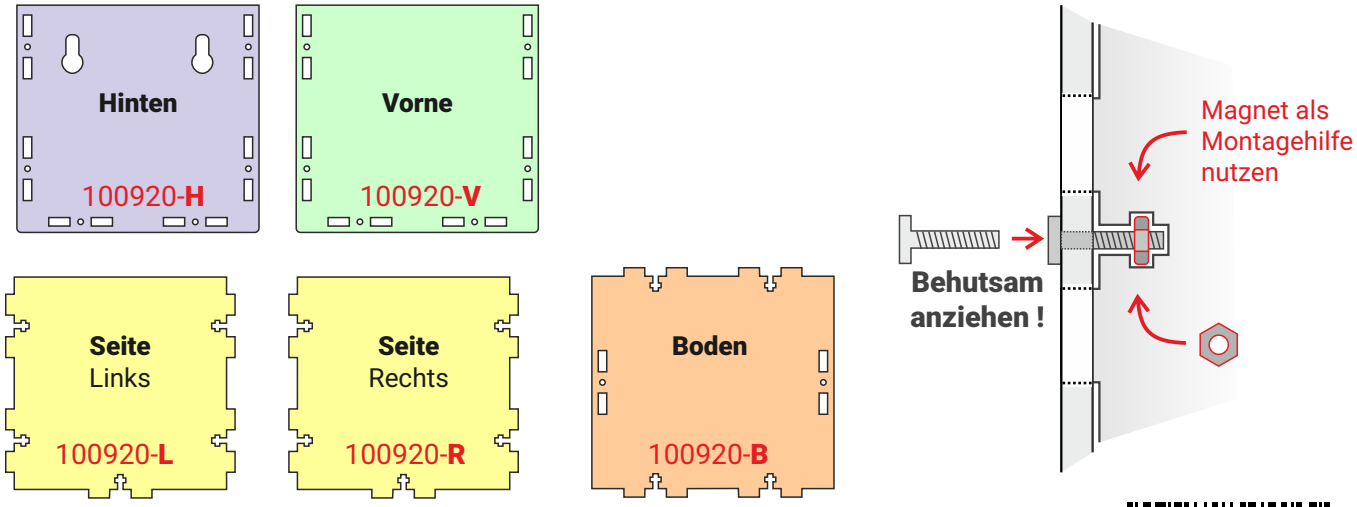

Bei Nachbestellungen immer die Auftragsnummer + Bauteil / Ersatzteilnummer angeben

Gelasertes Acrylglas **NICHT** mit alkoholischen oder benzolhaltigen Reinigern säubern!

100921