HB Präsentationssysteme oHG

Anleitung **CLICK** Baureihe

Artikel **100564**

Bei Nutzung mit mehreren Fächern **immer erst seitlich verbinden** und dann erst frontal

In use of multiple leaflet holders first connect the parts at the sides and only after this stack them in front together

1. Fächer seitlich verbinden

1. Connect the parts at the sides

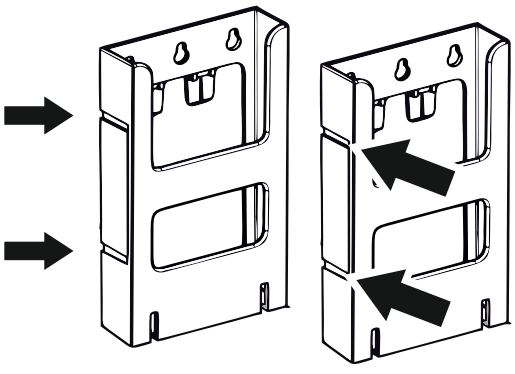

2. Fächer frontal einhängen

2. Connect in front

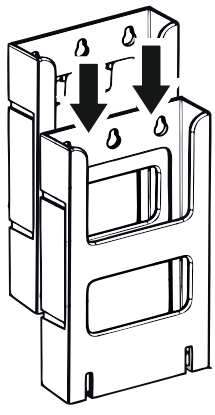

3. Stützfüsse montieren

3. Add the foot for tabletop use

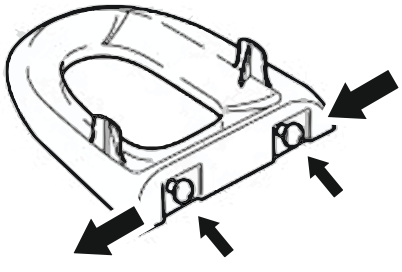

4. Wandschiene nutzen

4. Use the wall mounting profile

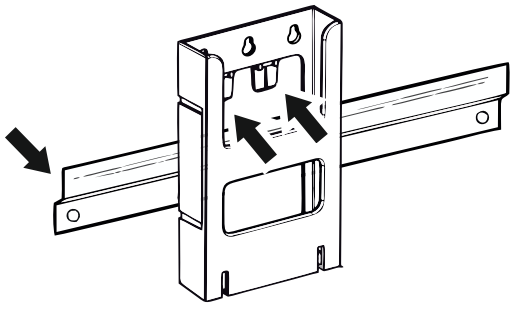

Click Ersatzteile / Komponenten

DIN A4 Fach	Art. 100 003
DIN A5 Fach	Art. 100 002
DIN Lang Fach	Art. 100 001
Stützfuss	Art. 100 005
Wandschiene	Art. 100 280

Achtung: Bei der Wandschiene kann es sein das bei mehrere Fächern nebeneinander die äußersten Haken nicht von der Breite auf die Schiene passen. Das ist vom Hersteller so gewollt in mindert nicht die Funktion oder Stabilität. Erst alle Fächer nebeneinander verbinden und dann erst in die Schiene einhängen.

100564